Vue éclatée

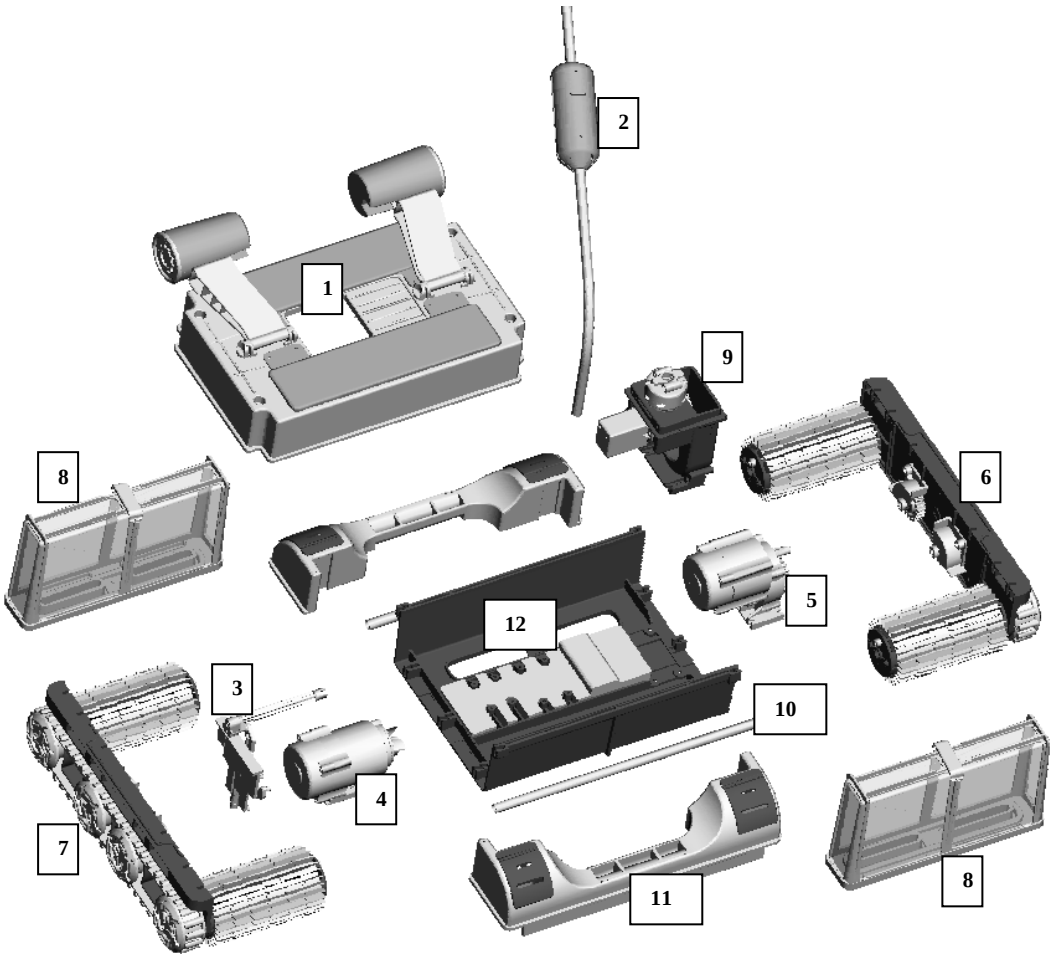

1. Capot assemblé complet
2. Câble complet
3. Ensemble système de rotation assemblé
4. Moteur de rotation complet
5. Moteur d'aspiration complet
6. Carter latéral droit complet + brosses + caches pignons
7. Carter latéral gauche complet + brosses
8. Cassettes filtres complètes
9. Ensemble guide flux
10. Barres aluminiums
11. Poignées complètes
12. Bac + polystyrène